← Retour

CORDON DE COLLE DE VITRAGE : DESCRIPTION

Attention, un ou des avertissements sont présents dans cette méthode

Ingrédient
BIPAC EVOLUTION

NOTA

Note :
En cas d'utilisation d'un kit de collage
BIPAC EVOLUTIONextruder à blanc 100 à 150 mm de cordon de colle pour obtenir un mélange homogène du produit avant application.

ATTENTION

Pour supprimer le risque de perturbation de la réception radio lorsque l'antenne du véhicule est intégrée au vitrage et supprimer le risque de corrosion sur une structure en aluminium, utiliser une colle non conductrice.

1 CORDON DE COLLE DE VITRAGE : DESCRIPTION

Effectuer l'arasement du cordon résiduel le plus tard possible pour garantir un maximum de propreté (risque de pollution diminué).
Le cordon de colle doit être de forme triangulaire (une buse d'application de colle est fournie dans chaque kit de collage).

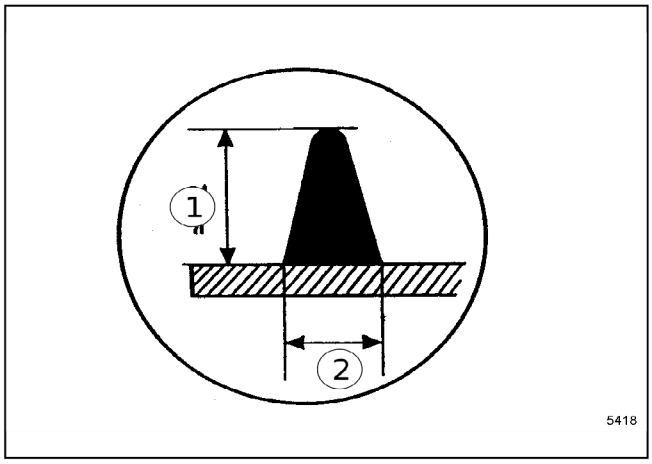

RDE-000378881-04-02-02-1-repair-50-04-01-05-02-21-1-1-1-000004089

(1) : 12 mm

(2) : 8 mm

En l'absence de buse spécifique, respecter les dimensions du cordon.

Appliquer de préférence la colle sur le vitrage pour les raisons suivantes :

CORDON DE COLLE DE VITRAGE : DESCRIPTION

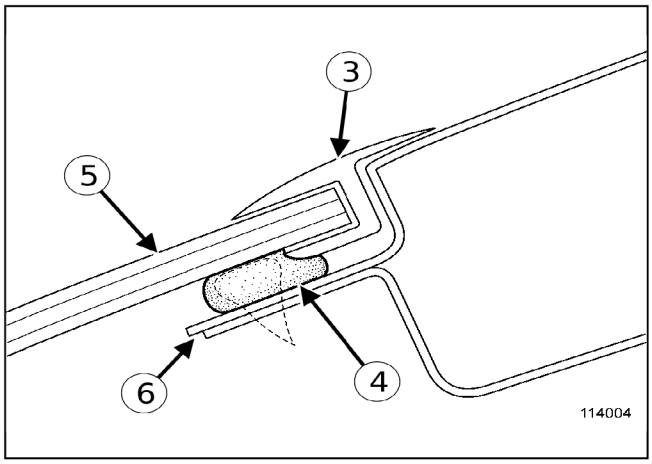

RDE-000378881-04-4-repair-50-04-01-05-02-21-1-1-2-000023045

La position de travail est idéale.

La garniture

(3) peut servir de guide.

Lorsque le cordon de colle

(4) est appliqué au bon endroit, il fait le lien entre la vitre (5) et le support. (6) .

CORDON DE COLLE DE VITRAGE : DESCRIPTION

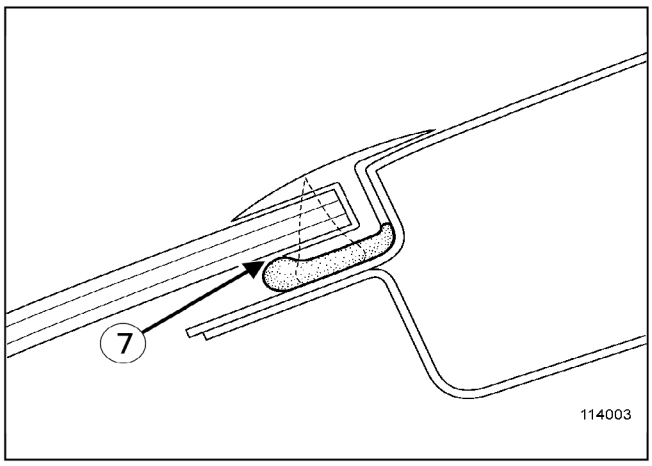

RDE-000378881-04-3-repair-50-04-01-05-02-21-1-1-3-000023044

La position de travail est mauvaise.

Il n'y a pas de repère pour l'application du cordon de colle.

Appliqué sans guide, le cordon de colle risque de ne plus être en contact localement avec la vitre

(7) et occasionner un défaut d'étanchéité.

Le cordon de colle doit être régulier et appliqué perpendiculairement à la zone de collage (en commençant de préférence par le bas et au centre du support pour un vitrage).

Le raccord en fin d'application se fait en juxtaposant les cordons de colle sur 50 mm .

CORDON DE COLLE DE VITRAGE : DESCRIPTION

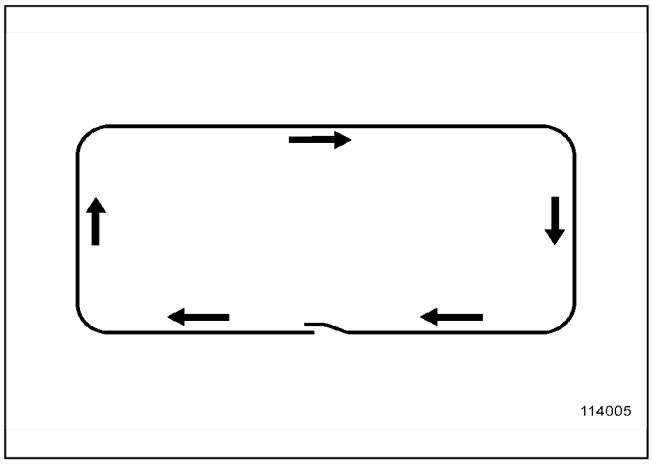

RDE-000378881-04-5-repair-50-04-01-05-02-21-1-1-4-000023046

CORDON DE COLLE DE VITRAGE : DESCRIPTION

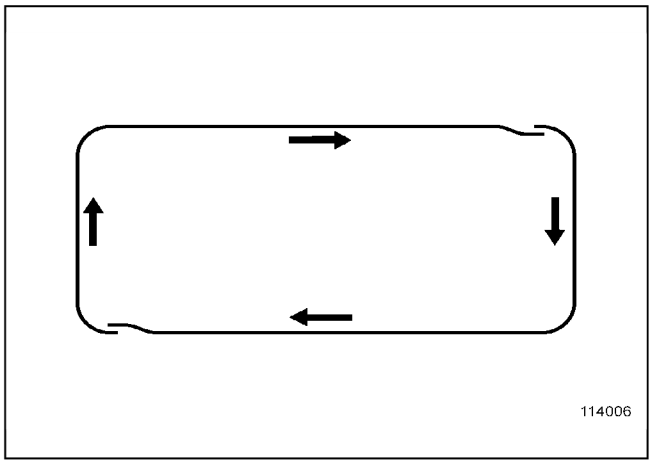

RDE-000378881-04-6-repair-50-04-01-05-02-21-1-1-5-000023047

NOTA

Note :
Après l'extrusion du cordon de colle, appliquer immédiatement le vitrage ou la cassette de toit sur le véhicule.

Version : J.1